# SCHEMAS TECHNIQUES
# 2CV CROSS - 2016

**Arceau de sécurité**

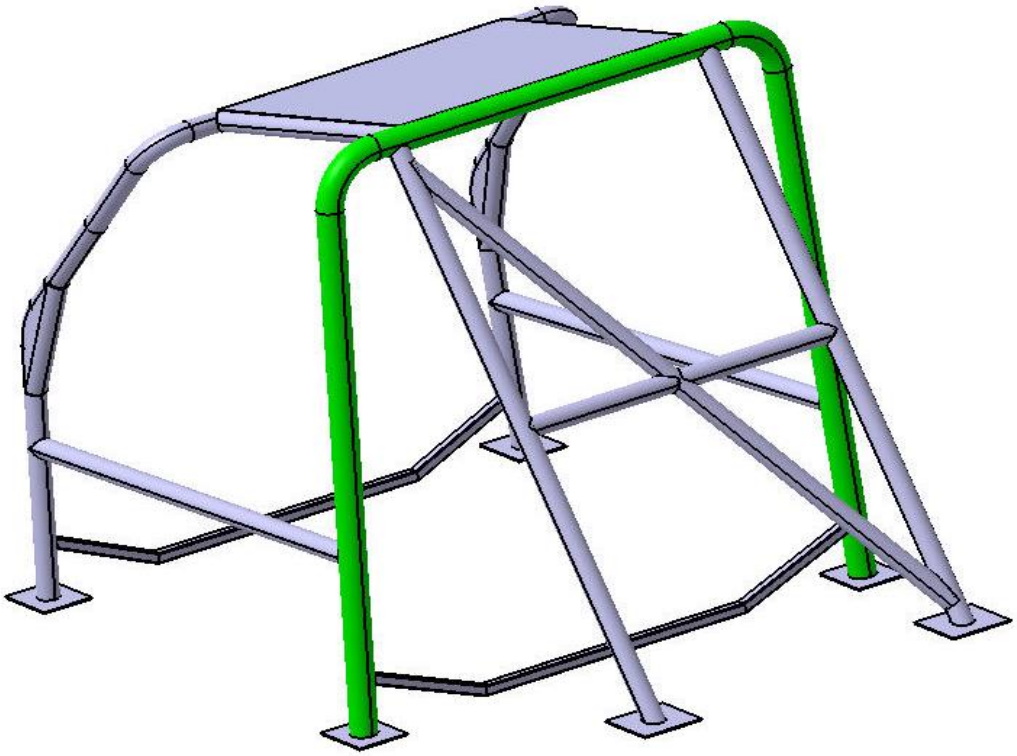

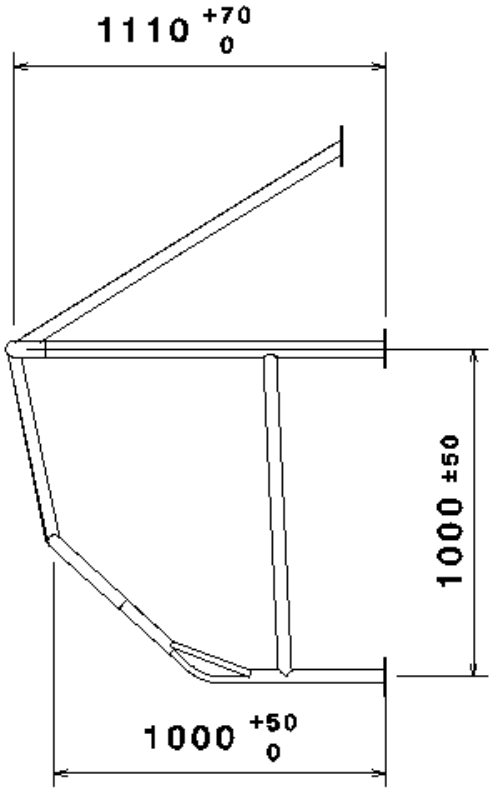


Vue de gauche

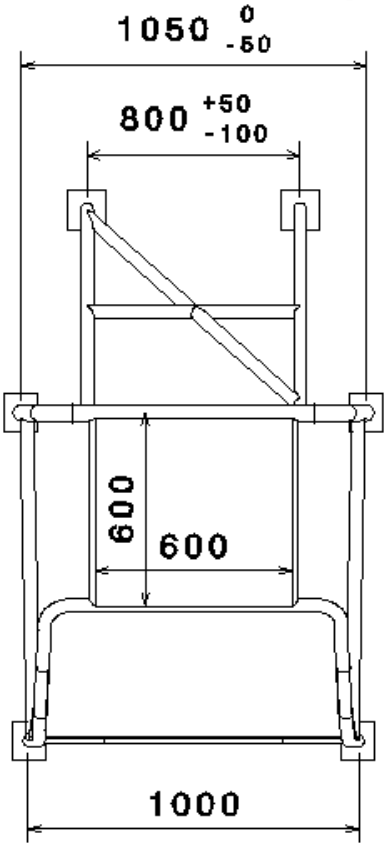


Vue de dessus

NB : Les cotes définies ici sont prises à l'axe des tubes et s'appliquent aux autres schémas définis à l'article 253.8.3.1 de l'Annexe J.

Les contre-plaques sont fixées par 4 boulons de diamètre 8mm. Il est obligatoire de souder les jambes de force arrières sur la partie horizontale supérieure de l'arceau.

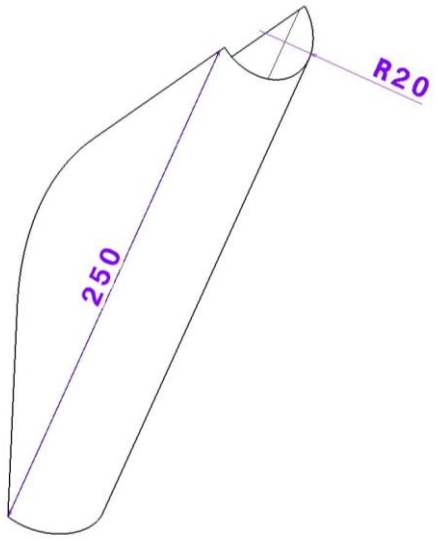


## Renfort arceau

L'angle de l'arceau situé au bas du pare-brise doit être renforcé par une tôle (épaisseur mini de 1mm) façonnée suivant le schéma ci-contre. Ce renfort doit être fixé à l'arceau par des cordons de soudure continus.

## Traverses de renfort avant / arrières

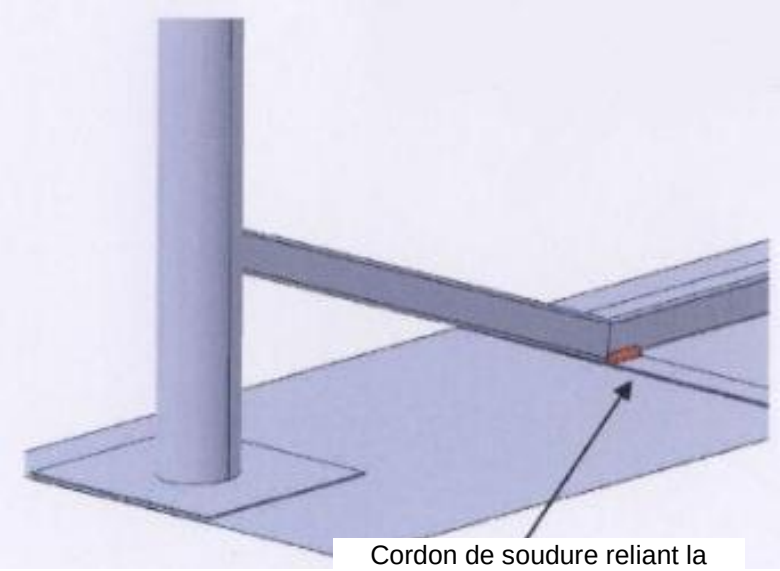
Cordon de soudure reliant la traverse à la caisse

Obligation de fixer une traverse avant (resp. arrière) reliant le pied d'arceau avant gauche (resp. arrière gauche) au pied d'arceau avant droit (resp. arrière droit).
(Acier, section 20×20 mm minimum, épaisseur 2mm).

Ces traverses doivent en outre être reliées au châssis par 2 cordons de soudure de part et d'autre de celle-ci, et /ou par un boulon.

# SCHEMAS TECHNIQUES
# 2CV CROSS - 2016

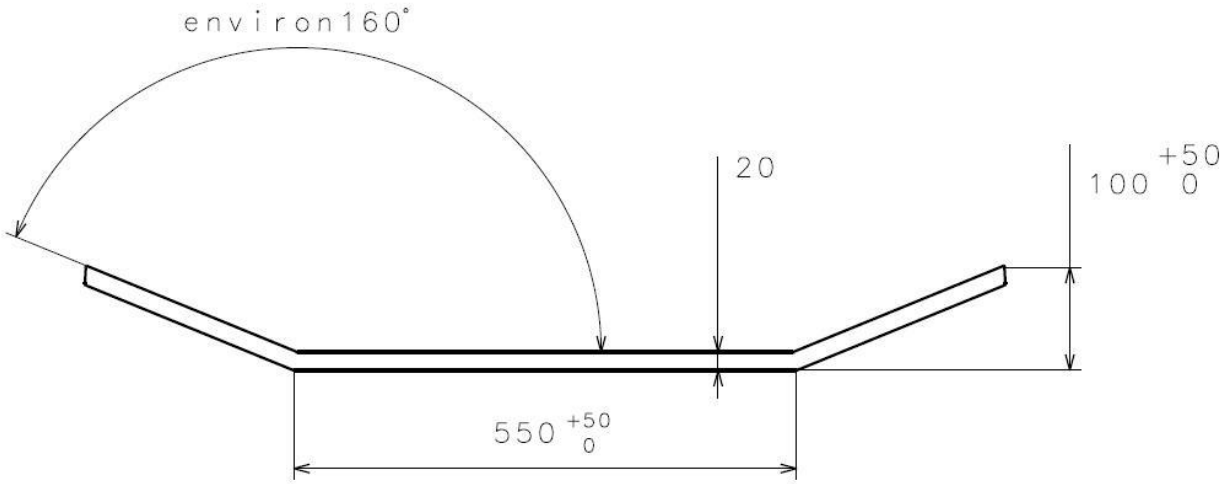


La géométrie préconisée pour ces traverses est renseignée sur le schéma précédent.
Il est cependant admis l'utilisation de traverses rectilignes (de même section et d'épaisseur).

## 5 BOUCHON DE RÉSERVOIR

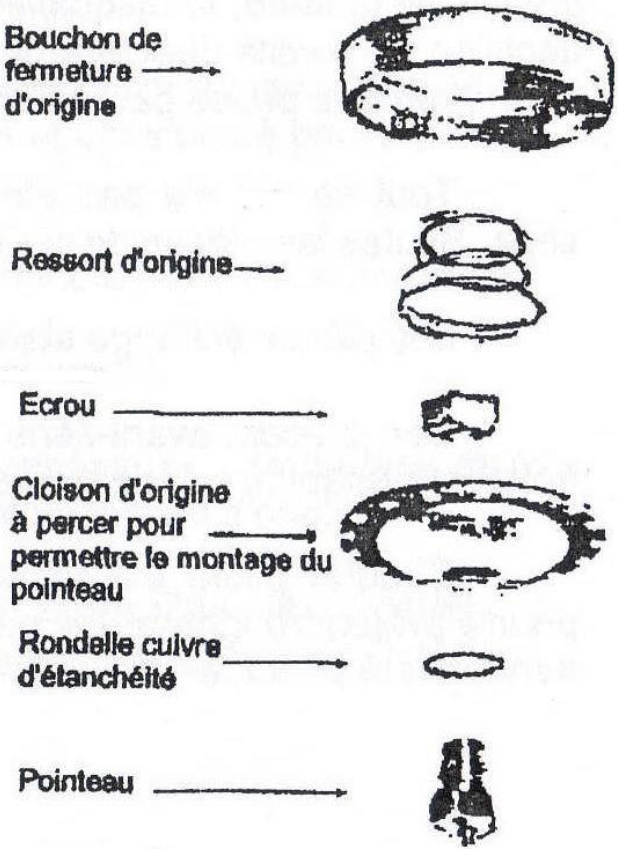


6

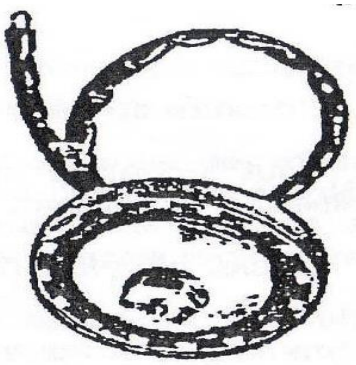

Bouchon de reservoir rendu étanche par le montage d'un pointeau de carburateur.

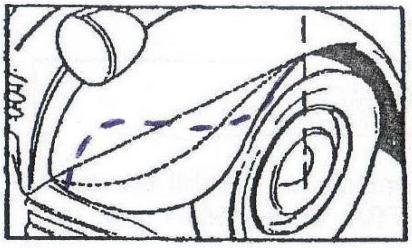

7

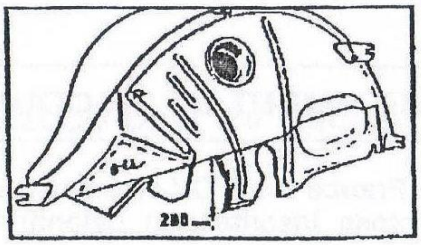


8

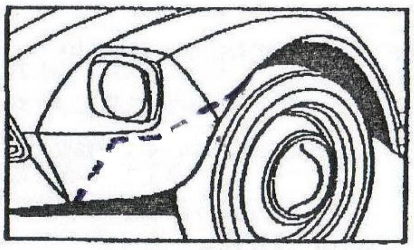

7 bis

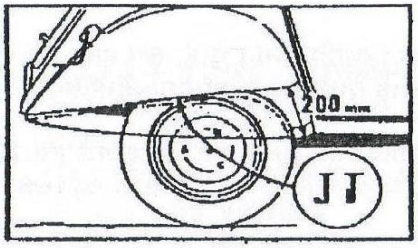


9

Exemple de découpage
Limite maximum du découpage

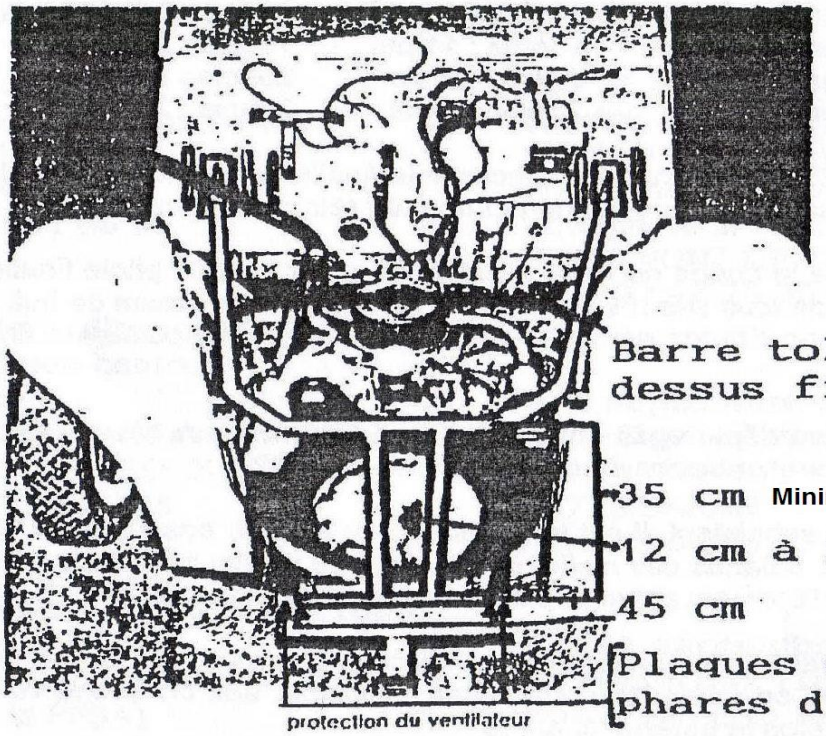


10

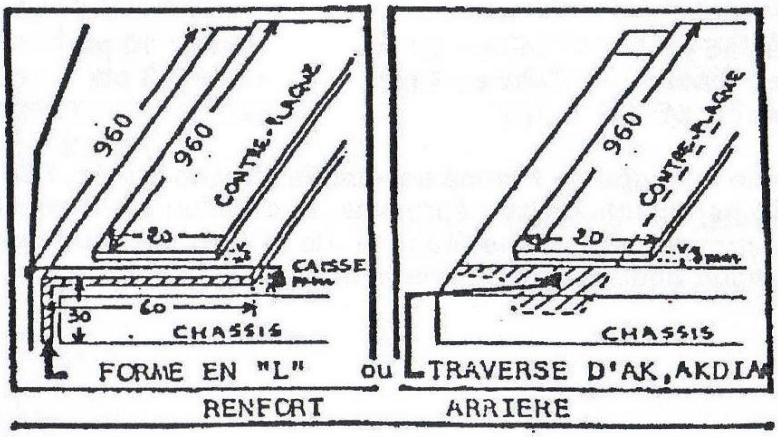


11